Der Profi-kälbertränkemixer

Urban MilkShuttle

100.302_de

Liebe Leserinnen und Leser,

alles begann mit einer innovativen Idee von Helmut Urban vor mehr als 30 Jahren. Getrieben von der Begeisterung zur Landwirtschaft, lag uns das Wohl der Tiere schon immer am Herzen. Seit jeher setzen wir bei der Entwicklung unserer Technik auf tiergerechte Aufzuchtsysteme, um gesunde und vitale Jungtiere zu garantieren. Im Laufe der Jahre stieg die Nachfrage nach Urban Fütterungstechnik und Stallsystemen stetig an. Mittlerweile werden unsere Geräte in über 50 Ländern auf allen fünf Kontinenten vertrieben. Wir sind ständig auf der Suche nach neuen Wegen und Möglichkeiten, um die Aufzucht junger Tiere zu perfektionieren. Daher freuen wir uns ganz besonders, Ihnen in diesem Produktkatalog unsere Technik für die Kälberhaltung vorstellen zu dürfen.
Gerne teilen wir in einem persönlichen Gespräch unsere langjährigen Erfahrungen mit Ihnen und unterstützen Sie mit unseren technisch durchdachten Systemen auf dem Weg zu gesunden, leistungsstarken Kälbern!

Herzliche Grüße,

Nicole Urban-Sprock
& Thomas Sprock

Inhalt

Inhalt 3

Das Unternehmen 4

Urban MilkShuttle

- Vorteile 6
- Aufbau 8
- Modellvarianten 10
- Ausstattung 12
- Optionen und Zubehör 18
- Praxisbericht 24
- Technische Daten 26

Die Firma Urban – damals wie heute!

Helmut Urban mit dem ersten Kälbertränkemixer.

Seit 1984: Aus der Landwirtschaft – für die Landwirtschaft: Schon auf seinem elterlichen Betrieb setzte sich Helmut Urban mit den Herausforderungen der Kälberaufzucht auseinander. Durch seine langjährige Erfahrung wusste er genau, worauf es ankommt. Dieses Wissen führte zur Entwicklung eines Kälberfütterungsautomaten. Nach und nach entstand aus dieser Idee die eigene Produktion und der Vetrieb der Urban Kälbertränke.

1987: Die erste computergesteuerte Kälbertränke von Urban kommt auf den Markt.

1997: Internationaler Durchbruch mit dem U40: einem Tränkeautomaten für Lämmer und Kälber.

2002: Marktgang des U20 Tränkeautomaten als erster Kompaktautomat mit integriertem Sauger.

2007: Weltweite Vermarktung der Urban Tränkeautomaten.

2008: Das neue MilkShuttle und der Twin-Feeder werden auf der EuroTier vorgestellt.

2009: Ein großes Jubiläum: 25 Jahre Urban Fütterungstechnik.

2010: Tochter Nicole Urban-Sprock und Schwiegersohn Thomas Sprock steigen in die Geschäftsleitung ein.

2015/16: Erweiterung der Produktionsfläche und Inbetriebnahme des neuen Schulungszentrums in Wüsting.

Ende 2017: Helmut Urban übergibt die Geschäftsleitung an die nächste Generation.

Urban Weltweit

Die Firma Urban wurde im Jahre 1984 von Helmut Urban auf seinem landwirtschaftlichen Hof in Wüsting gegründet. Bald schon war die Nachfrage nach den Urban Produkten so groß, dass 1992 der neue Standort im WüstingerIndustriegebietbezogen wurde. Die Firma Urban konnte in den vergangenen Jahren ihre hervorragende Position als Spezialistin in der Fütterungstechnik für Kälber weiter ausbauen. Mit dem Kälbertränkeautomat Urban Alma Pro sowie dem MilkShuttle verfügt das Unter-

DER FIRMENSITZ

Entwicklung, Produktion und Vertrieb unter einem Dach – in der hochmodernen Firmenzentrale am Standort in Wüsting.

nehmen sowohl im Bereich der stationären als auch in der mobilen Jungtierfütterung über zwei extrem durchdachte Produktlinien.

Der Urban-Hof: Aus einem anfänglich kleinen Milchviehbetrieb, entwickelte sich über die Jahre ein innovatives, international tätiges, mittelständisches Unternehmen.

AUSZEICHNUNGEN:

2012 - Der Urban Tränkeautomat LifeStart wird Neuheit des Jahres.

2014 - Der Urban Tränkeautomat LifeStart wird auf der EuroTier mit einer Silbermedaille für Innovation ausgezeichnet.

2015 - Das Tierwohlsystem der Urban Tränkeautomat LifeStart erhält den Innovationspreis des Niedersächsischen Handwerks.

2018 - Die Firma Urban wird mit dem Niedersächsischen Außenwirtschaftspreis für exzellente Erfolge im Export ausgezeichnet.

2018 - Die insgesamt dritte Silbermedaille für die Firma Urban auf der EuroTier, diesmal für das Produkt VitalControl.

Die Vorteile im Überblick

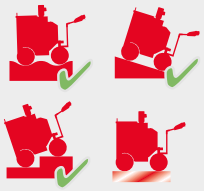

Elektrischer Antrieb
sorgt für ein mühelosen Transport der Milch auch über Steigungen, unwegsames Gelände, Stufen oder Eis und Schnee.

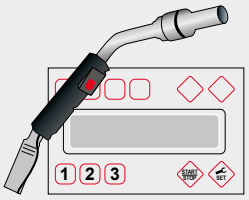

Einfaches Ausdosieren
Die ergonomisch geformte Zapfpistole dosiert die Milch für Ihre Kälber mühelos. Drei verschiedene Ausdosiermengen sind programmierbar.

Unterschiedliche Volumina
In verschiedenen Ausführungen erhältlich – von 100 bis 250 Liter Fassungsvermögen.

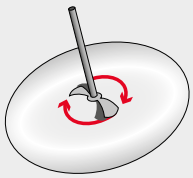

2-stufiges Rührwerk
Für Vollmilch oder Milchaustauscher.

Stop-Automatik
Verhindert ein plötzliches Losrollen und sorgt für eine sichere Parkposition.

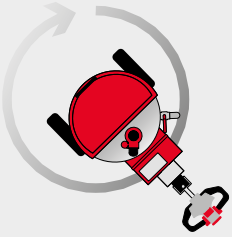

Extrem kleiner Wendekreis
Mit einem Radius von nur 1,72 Metern ist das MilkShuttle überaus wendig und auch für kleine Stallbauten geeignet.

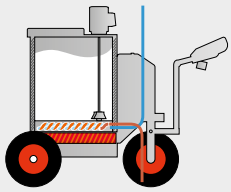

Optional: Integrierte Pasteurisierungsfunktion
Für eine bekömmliche Milchmahlzeit.

„Unsere Gleichung zum komfortablen Kälberfüttern:
30 Kälber mit dem Eimer füttern = 25 Minuten
30 Kälber mit dem MilkShuttle füttern = 11 Minuten
So bleibt mehr Zeit für andere Dinge!“

Thomas Sprock, Geschäftsführer

Aufbau

Verschaffen Sie sich einen Überblick. Hier haben wir die wichtigsten Komponenten des MilkShuttles übersichtlich zusammengefasst.

1. Drei pannensichere und große Räder (Durchmesser: 40 cm) für die nötige Stabilität und exzellenten Fahrkomfort.
2. Nahezu geräuschloser Rührwerksmotor.
3. Integrierte Bodenheizung. Optional kann auch eine Kühleinheit verbaut werden.
4. Übersichtliche/s und einfach aufgebaute/s Steuerlungselektronik/Bedienterminal.
5. Ergonomisch geformter Handgriff für ein problemloses Handling, auch auf unbefestigtem Untergrund oder in Hanglagen.
6. Deckel mit Dichtung und Verschluss – so bleibt die Milch sicher geschützt.
7. Praktische Mengenskala im Behälter, so kann die richtige Mischung kinderleicht zusammengestellt werden.
8. Zapfpistole mit ergonomisch geformtem Handgriff zur einfachen Befüllung der Tränkeeimer.
9. Stufenloser, elektrischer Antrieb – vorwärts und rückwärts.
10. Leistungselektronik
11. Leistungsfähiger 12 Volt Akku – kann bequem über einen 240V Hausstromanschluss geladen werden.
12. 1,5" Ablasshahn
13. Pumpe (Akkubetrieb)

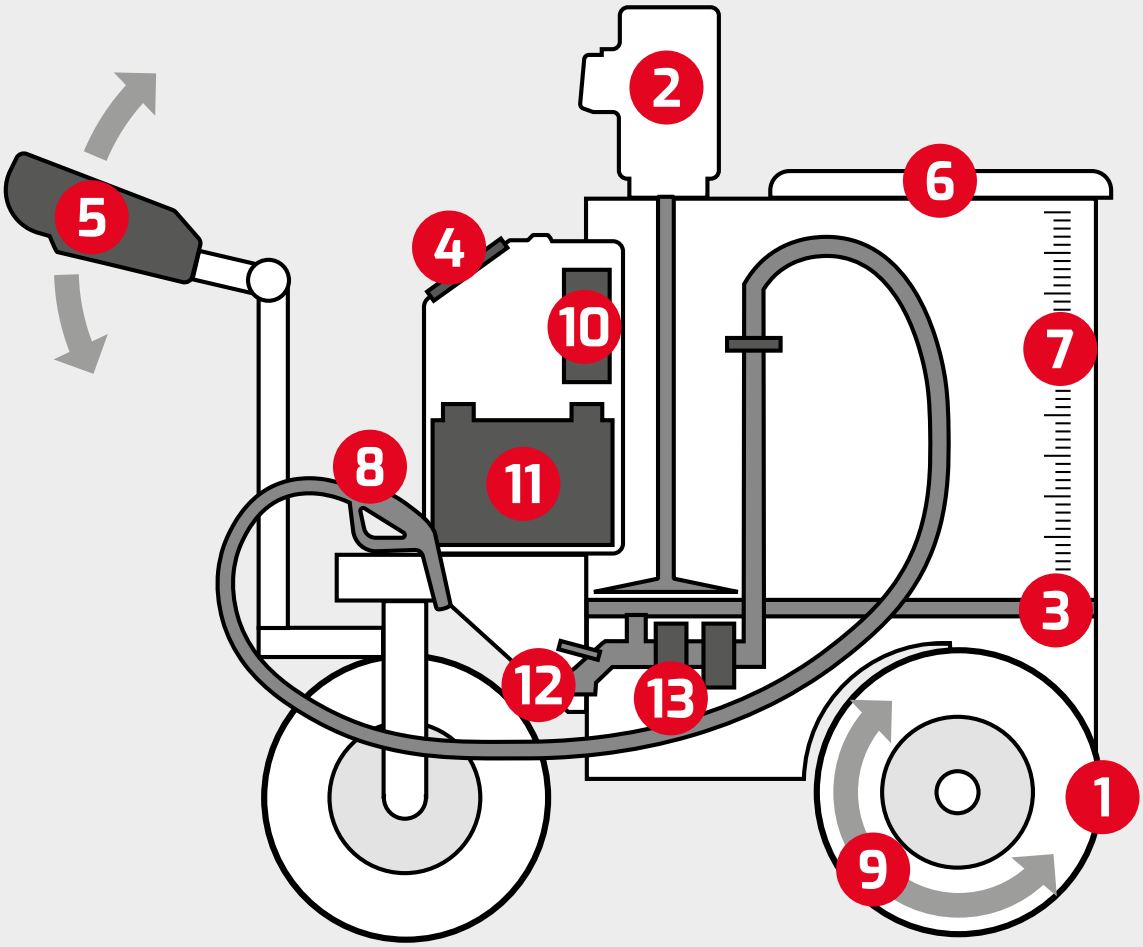
2
6
5
4
10
7
8
11
3
12
13
1
9

Modellvarianten

Für jeden Betrieb und jeden Anspruch ein passendes MilkShuttle – das war unser Ziel. Erreicht haben wir es mit vier MilkShuttle-Größen und variablen Ausstattungsoptionen.

GRUNDMODELLE

Behältergrößen

MilkShuttle 100	MilkShuttle 150	MilkShuttle 200	MilkShuttle 250

Vom kleinsten MilkShuttle mit 100 Litern Fassungsvermögen bis zur XXL-Variante mit einem Volumen von 250 Litern – unsere Grundmodelle schaffen die Basis für einen Alltagshelfer, der perfekt zu Ihrem Betrieb passt. Gerne beraten wie Sie bei der Auswahl.

Elektrischer Antrieb

Optional lassen sich alle Grundmodelle ab Werk mit einem starken elektrischen Antrieb ausstatten. Der Fahrantrieb ist stufenlos zu bedienen und verfügt sowohl über einen Vorwärts- als auch einen Rückwärtsgang. So erreichen Sie Ihre Kälber mühelos.

Urban
Urban
MILKSHUTTLE

Ausstattung

Unser Ziel: Nutzerfreundliche, übersichtlich gestaltete Helfer für den Arbeitsalltag entwickeln. Das MilkShuttle überzeugt daher durch seinen simplen Aufbau und äußerst robuste Komponenten.

Das Bedienterminal

Das Bedienterminal des MilkShuttles ist übersichtlich gestaltet, von jedermann zu bedienen und die verschiedenen Programme jeweils über nur einen Knopfdruck auswählbar. Alle relevanten Daten, wie zum Beispiel der Ladezustand der Batterie, werden transparent dargestellt.

Drei verschiedene Startzeiten zum Erwärmen der Milch programmierbar.

All-Terrain-Tauglichkeit

Die kompakte dreirädrige Bauweise machen das MilkShuttle extrem wendig und geländegängig. Mit einem Wenderadius von gerade einmal 1,72 Metern kommen Sie mit dem MilkShuttle problemlos in jede Ecke.
Die integrierte Stopp-Automatik sorgt auch in Hanglagen für ein sicheres Parken und die Notstopp-Taste erhöht die Arbeitssicherheit, indem sie der Gefahr des Einklemmens durch Stoppen und Zurückrollen des MilkShuttles entgegenwirkt.

Pannensichere Reifen

Unsere Reifen bestehen aus einem hochelastischem Kunststoffkern. So sind sie pannensicher und wartungsfrei. Außerdem stabilisieren die unzerstörbaren Reifen durch ihr Eigengewicht das geländegängige MilkShuttle.

Die Milch kann schnell und genau in 0,1 Liter-Schritten gezapft werden. Drei zuvor programmierte Ausdosiermengen sind wählbar. Auch große Behälter können über eine spezielle Funktion befüllt werden.

Komfortables Ausdosieren

Mittels Dosierpumpe und Ausdosierpistole erhalten die Kälber genau jene Tränkemenge, die ihnen zugeteilt werden soll. Die gewünschte Milchmenge kann voreingestellt und dann über eine Taste an der Ausdosierpistole bzw. am Dosierarm eingefüllt werden.

Schalter am Deichselkopf

Ausdosierpistole mit eingebautem Rückschlagventil. Durch einfache Demontage ganz leicht zu reinigen.

SCHNELL EINSATZBEREIT:

In kurzer Zeit ist die Milch erwärmt und kann verfüttert werden.

2-stufiges Rührwerk

Um eine homogene Tränke zu erhalten, sind die Stufen des Rührwerks manuell wählbar und damit sowohl für Vollmilch als auch für Milchaustauscher geeignet. Die langsame Stufe nutzen Sie zum schonenden Rühren der Vollmilch während des Erwärmens – die Intervallschaltung sorgt dafür, dass die Milch nicht anbrennt. Die schnelle Stufe sorgt für ein klumpenfreies Mischen des Milchaustauschers.

Pausenloses Anrühren

Dies trägt dazu bei, dass sich das Pulver optimal auflöst.

Anmischtabelle im Deckel

Immer die richtige Mischung von Wasser und Milchpulver für die perfekte Tränkekonzentration.

Mengenskala im Behälter

Zum schnellen Ablesen und Kontrollieren der aktuellen Flüssigkeitsmenge.

Halbautomatisches Spülprogramm

Das Wasser zirkuliert durch den Schlauch und reinigt ihn so zuverlässig. Reinigungsdauer und Wassertemperatur sind individuell einstellbar.

Zusätzliche Reinigungsdüse

Der Deckel des MilkShuttles wird automatisch mitgereinigt und ein zusätzlicher manueller Arbeitsgang gespart.

Ablasshahn

Zum einfachen Entleeren des MilkShuttles nach dem Füttern und Reinigen.

Optionen und Zubehör

Weitere technische Ausstattungsoptionen ermöglichen es Ihnen, das MilkShuttle an Ihre betriebsindividuellen Bedürfnisse anzupassen.

Vorbereitung Drenchgeschirr
Zum Anbringen des Drenchgeschirrs für Kühe am MilkShuttle.

Vakuumdeckel zur einfachen Befüllung mit Frischmilch
Die Milch wird aus den Milchkannen oder Milchtanks in das MilkShuttle gesaugt.

Schwenkbarer Ausdosierhalter

Höhenverstellbar – so hat man die Hände frei für andere Dinge.

Scheinwerfer

Der optionale Scheinwerfer sorgt für bessere Sicht in dunkler Umgebung.

Isoliermantel

Hält die Milch lange auf der gewünschten Temperatur – so wird Energie gespart!

Pasteurisierungsfunktion

Ablauf der Pasteurisierung

Beim Pasteurisieren werden durch das Erhitzen der Milch Keime und Bakterien zuverlässig abgetötet. Die Milch wird bekömmlicher für Ihre Kälber und Durchfallprobleme werden vermieden. Die Haltetemperatur ist individuell einstellbar – auch Schonpasteurisierung ist möglich. Die Kühlung findet über den Zwischenboden statt – schon kleine Mengen sind kühlbar, daraus ergibt sich ein minimaler Energieverlust.

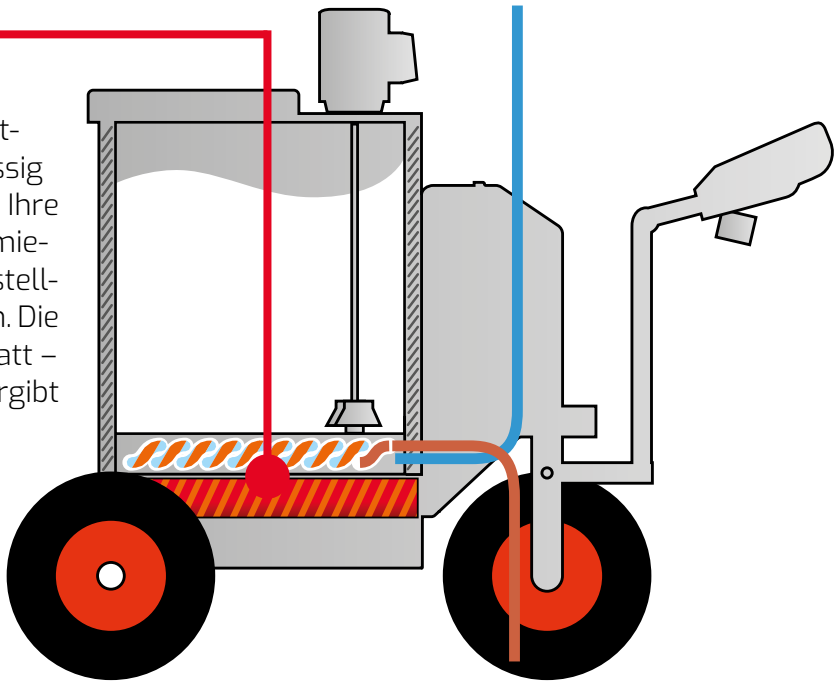

Verfahrensablauf der automatisierten Pasteurisierung

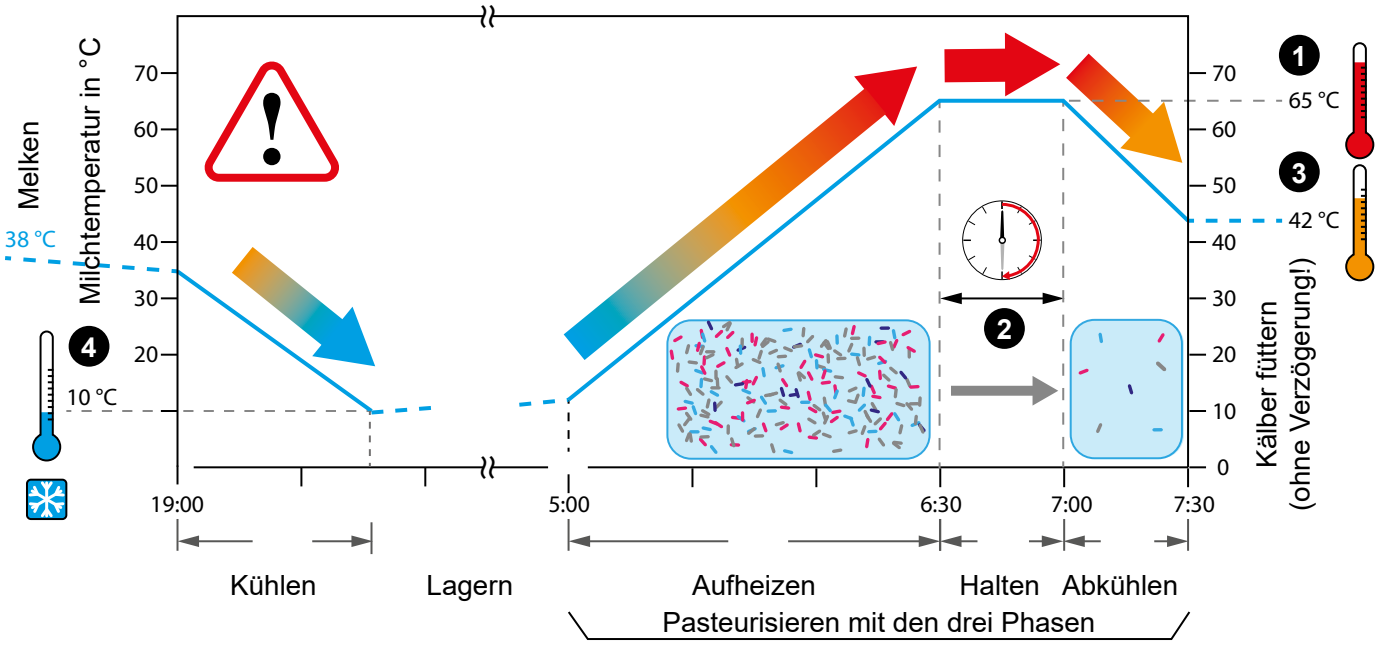

Urban

Caddy – alles in einem Gang

Nuckeleimer und Zubehör direkt mittransportiert. Auf diesem Anhänger ist Platz für bis zu 24 Nuckeleimer, Milchkannen sowie für etliches Zubehör wie Wasser, Futter oder Medikamente. Die Nuckeleimer können kopfüber an die Haken gehängt werden, damit sie nach der Reinigung gleich trocknen.

1 Ebene

2 Ebenen

MilkShuttle Duo

Zwei MilkShuttle per Anhängerkupplung kombiniert. So können in einem Arbeitsgang gleich bis zu 350 Liter in zwei Behältern transportiert werden.

Abnehmbarer Zubehörhalter

Handlicher Träger für Milchkannen, Fressschalen oder Nuckeleimer.

Anhängerkupplung

Mit der Anhängerkupplung können Sie einfach einen Anhänger – z.B. den Urban Caddy – an das MilkShuttle hängen.

(Wand) - Halterung

Am MilkShuttle oder an der Wand. Der Eimerträger oder Zubehörhalter kann einfach in die spezielle Vorrichtung ein- und ausgehangen werden.

Eimerträger

Bis zu 16 Nuckeleimer können mit dem Eimerträger praktisch transportiert und zum Trocknen aufgehangen werden.

Bestens gerüstet

Warum schwierig, wenn's auch einfach geht – die Westrup-Koch GbR schwört auf die durchdachte Urban-Technik.

In einem niedersächsischen Dorf bei Osnabrück liegt der Milchviehbetrieb der Westrup-Koch GbR. Mittlerweile wird dieser von 5 Familien geführt, die gemeinsam 718 ha Land bewirtschaften und eine 650 kW Biogasanlage sowie eine 230 kW Photovoltaikanlage betreiben. Zusammen mit elf Mitarbeitern und zwei Azubis werden die ca. 600 Milchkühe und 600 Jungtiere versorgt. Um den Tieren optimale Haltungsbedingungen bieten zu können, wurde der Betrieb im Laufe der Jahre immer wieder an die Bedürfnisse der Tiere angepasst und stetig modernisiert. Die Westrup - Koch GbR arbeitet schon seit mehreren Generationen mit der Firma Urban zusammen. Um den Kälbern die besten Aufzuchtbedingungen zu ermöglichen, vertraut die Westrup-Koch GbR auf die Produkte der Firma Urban, welche dem technischen Fortschritt immer einen Schritt voraus sind. Während der täglichen Arbeit mit den Kälbern unterstützt sie vor allem das MilkShuttle und die Alma Pro Duo. Das MilkShuttle nimmt bei der Fütterung der Kälber die schwere körperliche Arbeit ab. Mit dem Shuttle können die Kälber in den Einzelboxen ganz bequem versorgt werden und schweres Eimertragen entfällt.

Mit Hilfe einer Anmischtabelle im Deckel kann eine adäquate Tränkekonzentration von Wasser und Milchpulver auch von noch unerfahrenen Mitarbeitern gewährleistet werden. Zusätzlich bietet ein übersichtliches Bedienterminal am MilkShuttle die Möglichkeit, das Erwärmen der Milch auf die optimale Temperatur automatisch einzustellen, somit wird wertvolle Zeit gespart. Das MilkShuttle ist eine Erleichterung für die tägliche Arbeit, von jedermann zu bedienen und ermöglicht zudem eine effiziente Zeiteinteilung. Die Alma Pro Duo ist für die Westrup-Koch GbR vor allem im späteren Verlauf der Gruppenhaltung der Kälber von Bedeutung. Denn diese ermöglicht die Fütterung zwei verschiedener Milchaustauscherprodukte an zwei oder mehr Gruppen. Im alltäglichen Betriebsablauf können sich die Mitarbeiter darauf verlassen, dass die vorab eingestellten Futterrationen tierindividuell und konstant gefüttert werden. Bei Unregelmäßigkeiten bezüglich des Trinkverhaltens oder des Automatens wird ein Mitarbeiter per Hinweismeldung auf das Smartphone informiert. Daraus ergibt sich die Möglichkeit den Automaten, bzw. die Kälber überall im Blick zu haben.

BETRIEBSSPIEGEL

Name: Westrup-Koch GbR
Ort: Niedersachsen
Fläche: 735 ha
Tierbestand: 600 Milchkühe, 600 Jungtiere
Mitarbeiter: 11 Mitarbeiter, 2 Azubis

1 Jedes Kalb erhält dank drei Ausdosierstufen die optimale Milchmenge.

2 Die neue Kälberwaage sammelt alle Gewichtsdaten und sorgt für eine noch bessere Überwachung des einzelnen Tieres.

3 Die Daten werden vom Urban Vital Control an den Automaten gesendet. So sind alle Gesundheitsdaten zentral gespeichert und jederzeit von überall abrufbar.

4 Mit dem MilkShuttle lassen sich auch lange Wege problemlos zurücklegen.

MilkShuttle

Alle Maße in cm.

Seitenansicht

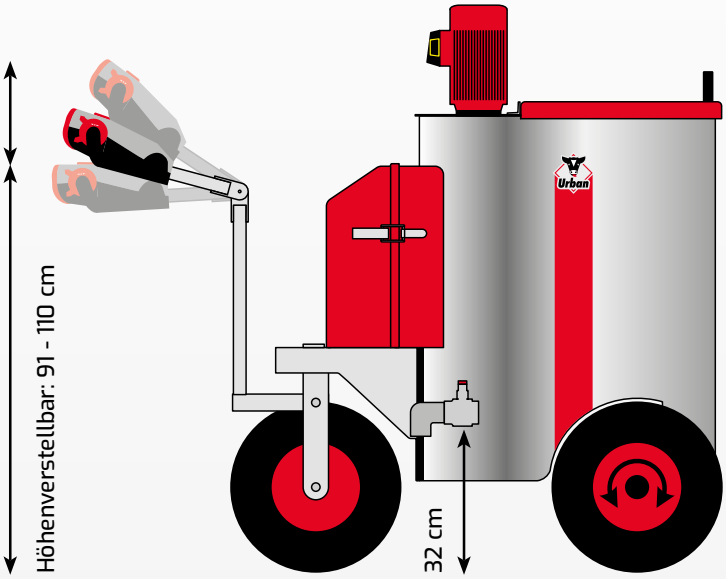

40 cm

MilkShuttle 100: 106 cm
MilkShuttle 150, 200, 250: 117 cm

MilkShuttle 100: max. 143 cm
MilkShuttle 150, 200, 250: max. 154 cm

Frontansicht

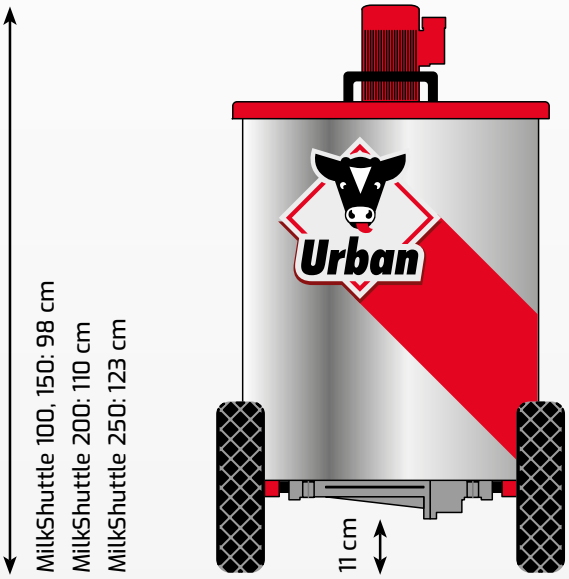

MilkShuttle 100: 80 cm
MilkShuttle 150, 200, 250: 82 cm

Draufsicht

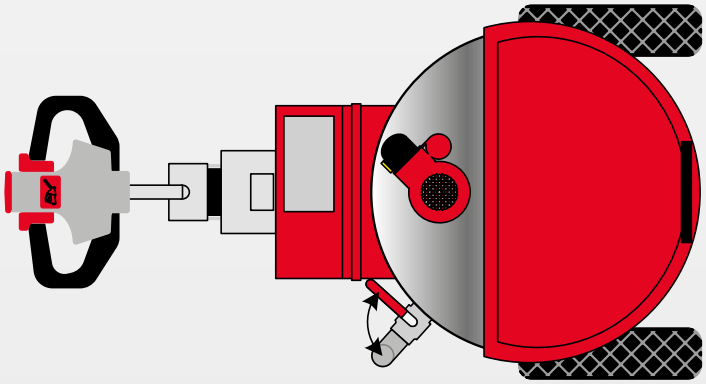

Besuchen Sie uns auch auf:

YouTube www.youtube.com/user/calffeeding

flickr www.flickr.com/photos/urbanonline

www.facebook.com/urbanonline

Urban GmbH & Co. KG
+49 (0) 44 84 93 80 - 0
Auf der Striepe 9 | 27798 Wüsting
info@urbanonline.de | www.urbanonline.de

© 2018 Urban GmbH & Co KG, Technische Änderungen und Irrtümer vorbehalten.